WEBASTO	Betr.: Re.: Objet: Oggetto: Betr.:	**HL 18 B/D HL 32 B/D BBW/DBW 46**
INFO Nr. 247	5/1988	
Ident.-Nr. 127990 5/8805		
Webasto AG Fahrzeugtechnik · Postfach 80 · D-8035 Stockdorf		

(D) **Geänderte Dosierpumpe**
– Vorteile
– Hinweise zum Einbau bzw. Umrüstung
– Elektrischer Anschluß

Ab Juni 1988 ist die geänderte Dosierpumpe für die Webasto-Heizgeräte HL 18 B/D, HL 32 B/D und BBW/DBW 46 erhältlich.
Nachfolgend einige Vorteile bzw. Hinweise zum Einbau bzw. zur Umrüstung.

Diese Dosierpumpe bietet gegenüber der bisherigen eine Reihe von Vorteilen:

- Sie erlaubt einen hohen Überdruck bis + 1.5 bar und einen Unterdruck bis – 0.15 bar am Brennstoffpumpeneintritt.

- Dichtheit bis zu einem Überdruck von max. + 4.0 bar ist bei Nichtbetrieb gewährleistet
- Zulässige Einbaulagen erheblich erweitert:
  So kann die geänderte Dosierpumpe gegenüber dem Membrandämpfer beliebig gedreht werden! (siehe auch Abb. 1).
- Bauartbedingt weist sie eine wesentlich verkleinerte Fördermengentoleranz auf!
- Da die Spannschellenbefestigung identisch mit der bisherigen (siehe auch Abb. 1) ist, kann die Dosierpumpe problemlos ausgetauscht werden!
- Durch einen integrierten Brennstoffilter ist ein zusätzlicher Filter künftig nicht mehr nötig und zulässig!
- Bauartbedingt ist kein zusätzlicher Druckminderer bis zu einem Überdruck von 1,5 bar mehr erforderlich!
- Das Geräuschemissionsverhalten ist wesentlich niedriger

für HL 18 B/D **nur für HL 32 B/D - BBW/DBW 46**

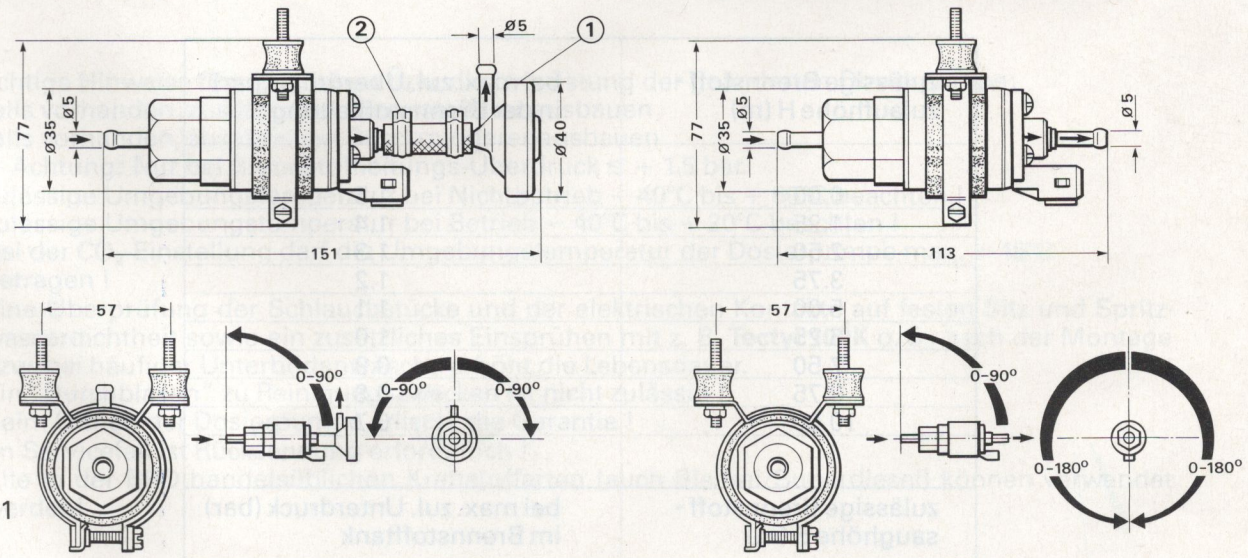

Abb. 1

Hinweis:
Zum Verdrehen des Membrandämpfers (1) Schelle (2) lösen. Nach richtiger Positionierung Schelle (2) mittels Montagezange "gerade" (Webasto -Best.-Nr. 104602) wieder befestigen.

Designed and printed in Germany by HS Technik + Design GmbH München

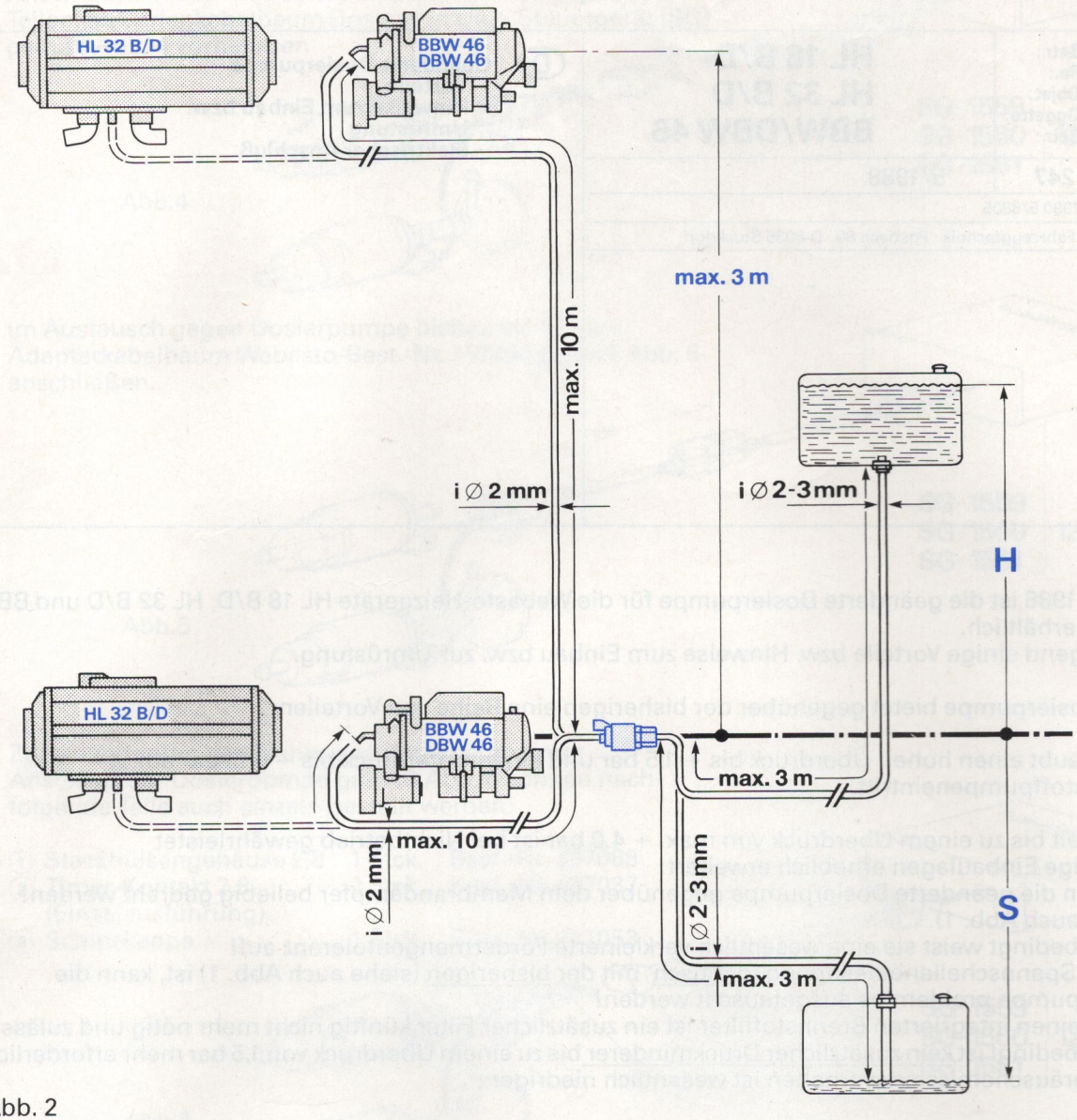

Abb. 2

zulässige Brennstoff-zulaufhöhe H (m)	bei max. zul. Überdruck (bar) in der Brennstoffleitung
0.00	1.5
1.25	1.4
2.50	1.3
3.75	1.2
5.00	1.1
6.25	1.0
7.50	0.9
8.75	0.8
10.00	0.7
zulässige Brennstoff-saughöhe S (m)	**bei max. zul. Unterdruck (bar) im Brennstofftank**
0.00 (B;D)	– 0.15 (B;D)
0.50 (B;D)	– 0.11 (B;D)
1.00 (D)	– 0.07 (D)
B = Benzin	D = Diesel

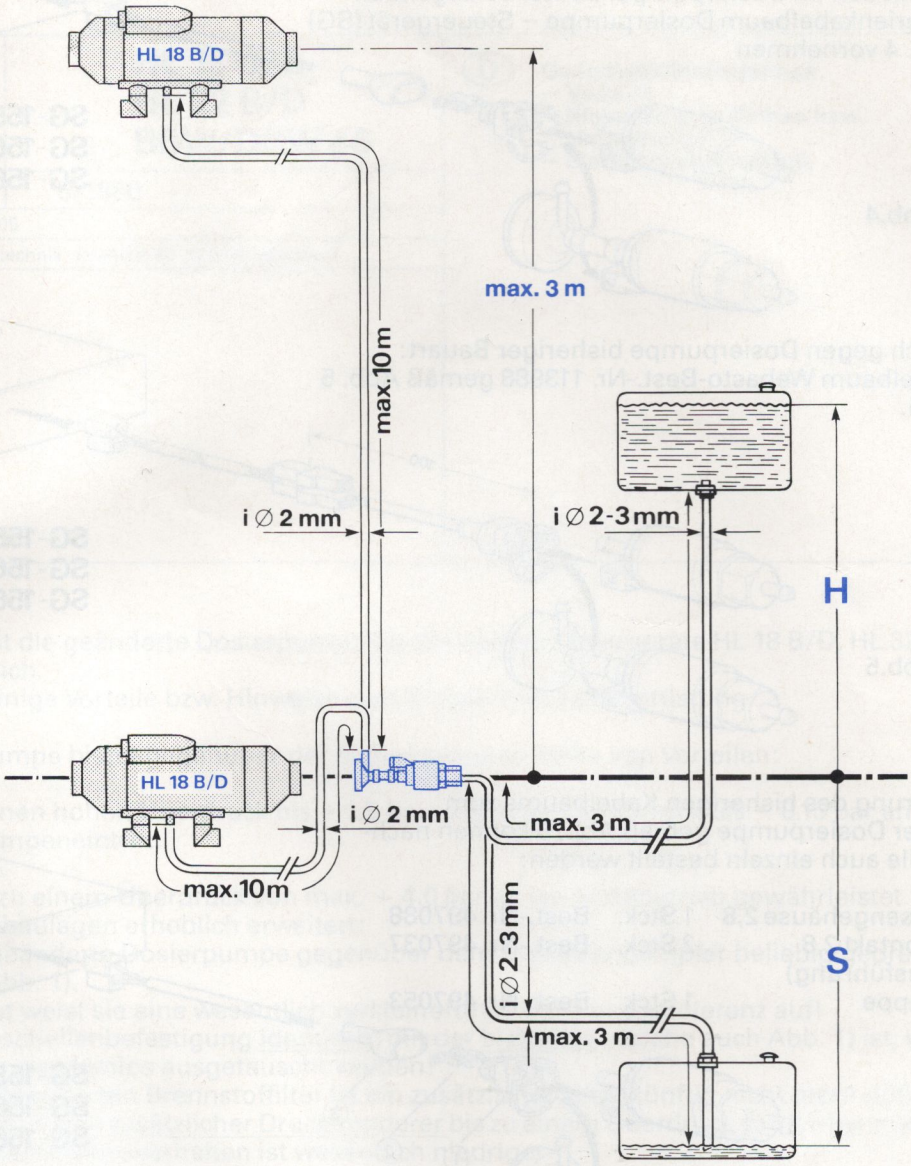

Abb. 3

Wichtige Hinweise für den Einbau bzw. die Umrüstung der geänderten Dosierpumpe:

- falls vorhanden, zusätzlichen Brennstoffilter ausbauen
- falls vorhanden, zusätzlichen Druckminderer ausbauen
  – Achtung: Nur bei Brennstoffleitungs-Überdruck ≤ + 1.5 bar.
- zulässige Umgebungstemperatur bei Nichtbetrieb – 40°C bis + 60°C beachten !
- zulässige Umgebungstemperatur bei Betrieb – 40°C bis + 20°C beachten !
- Bei der CO_2-Einstellung darf die Umgebungstemperatur der Dosierpumpe max. + 16°C betragen !
- Eine Überprüfung der Schlauchstücke und der elektrischen Kontakte auf festen Sitz und Spritzwasserdichtheit sowie ein zusätzliches Einsprühen mit z. B. **Tectyl 100K** o. ä., nach der Montage bzw. bei häufiger Unterbodenwäsche erhöht die Lebensdauer.
- Ein "Durchblasen" zu Reinigungszwecken ist nicht zulässig !
- Beim Öffnen der Dosierpumpe erlischt die Garantie !
- Im Servicefall ist Rücksendung erforderlich !
- Alle in der BRD handelsüblichen Kraftstoffarten (auch Bleifrei/Superdiesel) können verwendet werden!

Elektrischer Anschluß

1. Im Erst-Einbaufall:
   Anschluß, mit den im Dosierpumpenbeutel beiliegenden Teilen, an Serienkabelbaum Dosierpumpe – Steuergerät (SG) gemäß Abb. 4 vornehmen

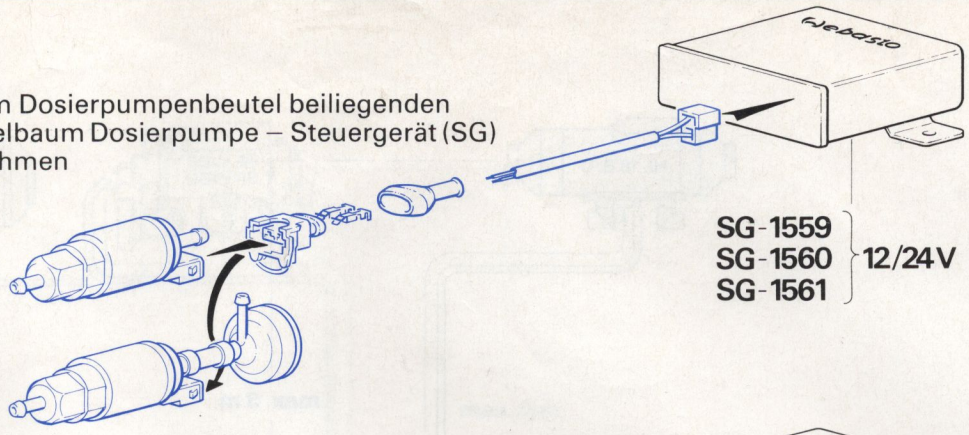

Abb.4

2. Im Austausch gegen Dosierpumpe bisheriger Bauart:
   Adapterkabelbaum Webasto-Best.-Nr. 113988 gemäß Abb. 5 anschließen.

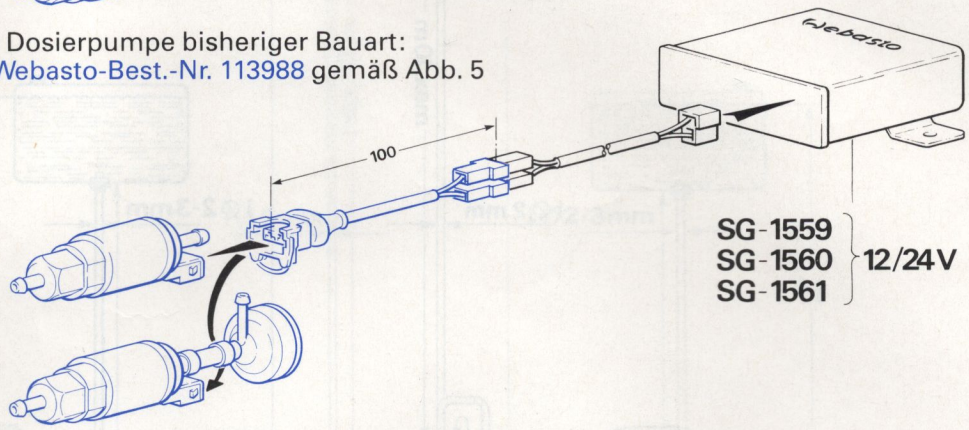

Abb.5

3. Zur Abänderung des bisherigen Kabelbaums zum Anschluß der Dosierpumpe gemäß Abb. 6 können nachfolgende Teile auch einzeln bestellt werden:

①	Steckhülsengehäuse 2,8	1 Stck.	Best.-Nr. 497088
②	Timer-Kontakt 2,8 (Einzelausführung)	2 Stck.	Best.-Nr. 497037
③	Schutzkappe	1 Stck.	Best.-Nr. 497053

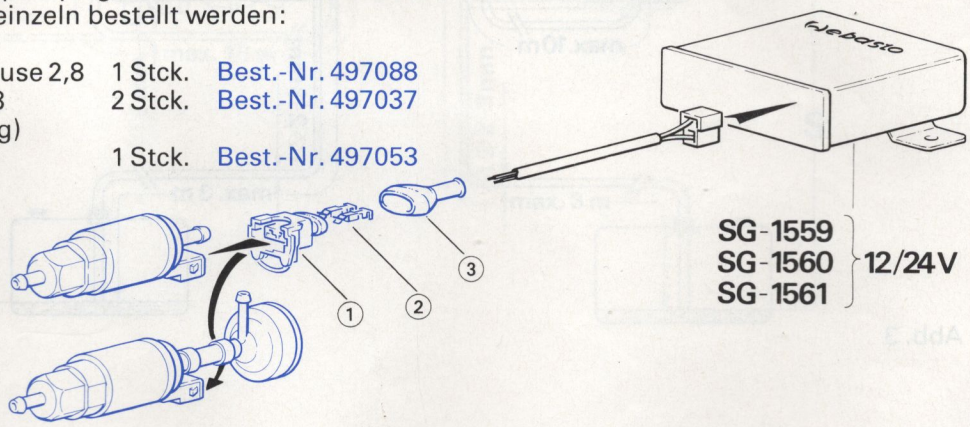

Abb.6

Bestellnummer Bestellnummer	**Geänderte Dosierpumpe** <Bisherige Dosierpumpe>			
Heizgerät	Bestell.-Nr. Dosierpumpe mit Befestigungs- und elektr. Montageteile		Bestell.-Nr. Dosierpumpe ohne Befestigungs- und elektr. Montageteile	
	12 V	24 V	12 V	24 V
Ohne Membrandämpfer nur für BBW/DBW 46 HL 32 B/ D	**131270** <100725>	**131280** <100734>	**114592** <100517>	**114600** <100521>
Mit Membrandämpfer für HL 18 B/ D	**125570** <100725>	**126450** <100734>	**12555A** <100517>	**12556A** <100521>